WPROWADZENIE

W celu zapewnienia bezpieczeństwa i prawidłowego stosowania, przed użyciem produktu prosimy o zapoznanie się z instrukcją oraz zachowanie jej, gdyż zawiera ważne informacje. Rysunki w tej instrukcji mogą nie odpowiadać obiektom fizycznym. Proszę odnieść się do obiektów fizycznych.

ZAWARTOŚĆ OPAKOWANIA

1. Zestaw elementów do montażu
2. Instrukcja obsługi

Proszę uważnie przeczytać poniższą instrukcję!

Ostrzeżenie !

- Ryzyko uduszenia! - Produkt zawiera opakowania oraz małe elementy, stanowiące ryzyko połknięcia i udławienia, takie jak wkręty i nakrętki. Niewłaściwe przechowywanie lub nieprawidłowy montaż mogą skutkować dostaniem się elementu do ust dziecka powodując zadławienie. Zawsze trzymaj elementy opakowania oraz części montażowe poza zasięgiem dzieci i zwierząt. Nie dopuszczaj do zabawy komponentami produktu.
- Montażu powinny dokonywać osoby dorosłe. Nigdy nie pozwalaj dziecku na zabawę produktem. Produkt nie jest zabawką !
- Ryzyko skaleczenia! Uważaj, aby nie zranić siebie i innych! Przed użyciem upewnij się, że produkt jest w pełni i prawidłowo złożony.
- Ryzyko uszkodzenia! Otwierając opakowanie nie używaj ostrych przedmiotów, które mogą zarysować lub przeciąć elementy produktu. Niewłaściwa obsługa i stosowanie niezgodnie z przeznaczeniem mogą spowodować uszkodzenie wyrobu oraz zagrożenie dla użytkownika.
- Używać produktu zgodnie z przeznaczeniem. Zawsze przestrzegaj przedstawionych zasad bezpieczeństwa zawartych w instrukcji. Każde użycie wychodzące poza określony zakres zastosowania jest uznawane z a niezgodne z przeznaczeniem. Wszelkie odstępstwa od instrukcji będą traktowane jako nieprawidłowe użytkowanie i mogą spowodować uszkodzenie ciała bądź produktu. Producent i sprzedawca nie ponoszą odpowiedzialności za uszkodzenia ciała lub mienia spowodowane niewłaściwym użytkowaniem i nieprzestrzeganiem instrukcji.
- Zachować instrukcję, gdyż zawiera ważne informacje.

SPIS ELEMENTÓW

A		4	B		4	C		1

INSTRUKCJA MONTAŻU

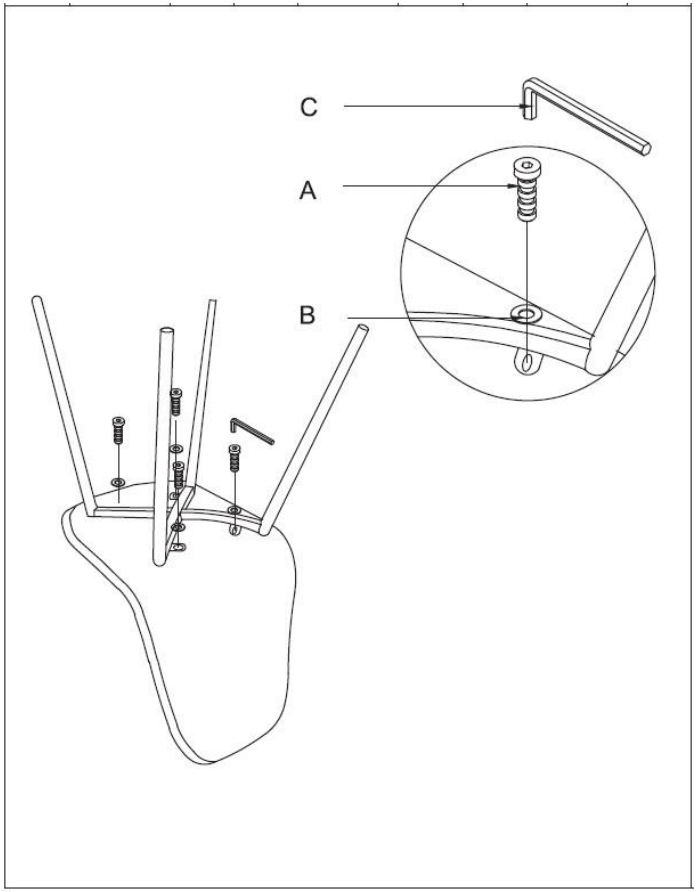

OGÓLNE WARUNKI MONTAŻU

1. Montaż przeprowadzić stosując się do wskazówek zawartych na rysunkach montażowych.
2.Skręcanie elementów należy przeprowadzić tak aby nie spowodować ich uszkodzenia. W momencie pojawienia się zauważalnego oporu, należy zakończyć skręcanie
3.Do skręcania nie należy używać elektronarzędzi.
4. Do zestawu dołączone są narzędzia niezbędne do skręcania.

KONSERWACJA I PRZECHWYWANIE

W celu wyczyszczenia produktu proszę je delikatnie suchą, miękką szmatką. Nie czyścić przy użyciu żrących środków chemicznych. Do czyszczenia nie można używać przedmiotów ostrych lub o ostrych krawędziach. Podczas czyszczenia należy przestrzegać ogólnych przepisów BHP oraz zachować szczególną ostrożność. Produkt należy przechowywać w suchym, wentylowanym miejscu.

IMPORTER

Wyprodukowano w Chinach dla:

Kontrast Sp. Z o.o.

Ul. Branickiego 17

15-085 Białystok

www.kontrast.net.pl

kontrast

PL

KRZESŁO Monica

INSTRUKCJA MONTAŻU

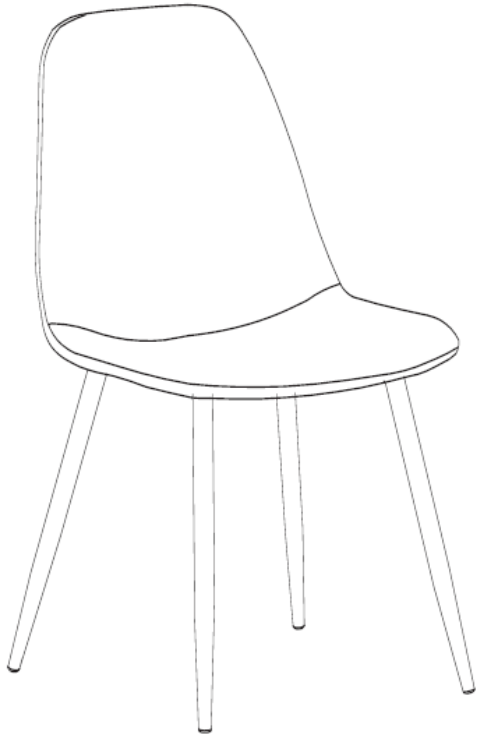

Przeczytaj uważnie niniejszą instrukcję obsługi przed użyciem produktu.

kontrast

INSTRUKCJA UŻYTKOWANIA KRZESŁA

1. INFORMACJE OGÓLNE:

Przed użyciem produktu należy dokładnie zapoznać się z instrukcją użytkowania i wskazówkami bezpieczeństwa.

Instrukcję użytkowania należy zachować na przyszłość.

Produkt przeznaczony jest wyłącznie do użytku domowego, a nie do celów komercyjnych.

Szkody powstałe w wyniku nieprzestrzegania instrukcji nie podlegają gwarancji.

Użytkowanie krzesła zgodnie z zaleceniami gwarantuje jego trwałość.

2. INFORMACJE BEZPIECZEŃSTWA:

⚠ ***Uwaga: Zagrożenie bezpieczeństwa!***

Krzesło należy stawiać tylko na stabilnym oraz równym podłożu. Należy unikać jego wywracania, rzucania.

Nie należy stawać ani klękać na krześle.

Nie należy stawać bądź opierać się na poręczach krzesła, gdyż może to prowadzić do upadku i uszczerbku na zdrowiu.

Podczas skręcania krzesła należy zachować ostrożność ze względu na ryzyko uszkodzenia palców lub dłoni.

⚠ ***Uwaga: Ryzyko wypadku!***

Nie należy przekraczać maksymalnego dopuszczalnego obciążenia krzesła, wskazanego na etykiecie.

Krzesło nie jest zabawką. Chronić przed dziećmi.

Nie należy wieszać dodatkowych obciążeń na oparciach, aby uniknąć utraty stabilności i upadku.

⚠ ***Uwaga: Ryzyko pożaru!***

W pobliżu krzesła nie wolno korzystać z otwartego ognia.

⚠ ***Uwaga: Ryzyko uszczerbku na zdrowiu!***

Wszelkie naprawy mogą być przeprowadzane tylko przez osoby kompetentne do bezpiecznego używania wymaganych narzędzi.

3. MONTAŻ:

Przed rozpoczęciem montażu należy sprawdzić zawartość paczki i kompletność elementów.

W przypadku jakichkolwiek braków elementów lub widocznych uszkodzeń należy natychmiast skontaktować się ze sprzedawcą. Nie należy rozpoczynać procesu montażu.

Postępować zgodnie z instrukcją montażu.

4. EKSPLOATACJA:

Krzesło przeznaczone jest do użytkowania wewnątrz, całorocznie.

Utrzymanie krzesła w czystości oraz odpowiednie jego przechowywanie pozwala zachować ładny wygląd na dłużej.

Zaleca się okresowe sprawdzanie stanu dokręcenia elementów konstrukcyjnych krzesła.

Naturalnym procesem jest blaknięcie materiału w wyniku użytkowania.

Jedno krzesło jest przeznaczone do siedzenia dla jednaj osoby.

Nie należy suszyć mokrej odzieży na żadnych elementach krzesła, gdyż kontakt z jego powierzchnią może prowadzić do uszkodzeń bądź przebarwień tkaniny obiciowej.

Podczas przenoszenia krzeseł należy chwytać za nieruchome elementy.

Materiały barwiące takie jakie jeans mogą farbować tkaninę siedziska. Aby zapobiec pojawieniu się plam należy podkładać dodatkowy materiał pomiędzy materiałem siedziska, a materiałem barwiącym.

5. PIELĘGNACJA:

Do czyszczenia należy używać delikatnych środków na bazie mydła. Nie zaleca się stosowania silnych środków, ani środków ścierających, gdyż mogą one odbarwić lub uszkodzić powierzchnię mebla.

Stalowe bądź drewniane elementy konstrukcyjne należy czyścić wilgotną ściereczką, po czym wytrzeć do sucha.

Aby zapobiec rozszerzeniu się zabrudzenia na materiale siedziska należy czyścić je od zewnątrz do wewnątrz.

Stal zabezpieczono przed rdzą farbą proszkową z polimerami. Jeśli powłoka farby ulegnie uszkodzeniu, stal nie będzie zabezpieczona i będzie rdzewieć. Należy bezwzględnie chronić wszystkie elementy krzesła przed potencjalnymi zarysowaniami i uszkodzeniami, które mogą powodować naruszenie warstwy ochronnej w formie farby i prowadzić do powstania rdzy.

6. PRZECHOWYWANIE:

W okresie, w którym nie korzysta się z niniejszego produktu, wszystkie elementy muszą być przechowywane w suchym pomieszczeniu oraz temperaturze dodatniej.

Przygotowanie do przechowywania:

- Oczyścić krzesło.
- Upewnić się, że wszystkie elementy są suche.

7. GWARANCJA:

Produkt objęty jest dwuletnią gwarancją obowiązującą od dnia zakupu. Gwarancja nie obejmuje następujących przypadków:

- Szkód powstałych na skutek nieprzestrzegania instrukcji dotyczących montażu lub eksploatacji.
- Szkód powstałych w wyniku odziaływania siły wyższej oraz zjawisk atmosferycznych tj.: ulewy i nawałnice, gradobicia, wichury, silne wiatry, trąby powietrzne oraz wyładowania atmosferyczne.
- Szkód powstałych z powodów niezależnych tj. powodzie, pożary lub inne przypadki losowe.
- Prób naprawy i ingerencji w produkt przeprowadzone na własną rękę.
- Zużycia produktu wynikającego z eksploatacji.
- Zniszczeń powstałych z winy użytkownika.